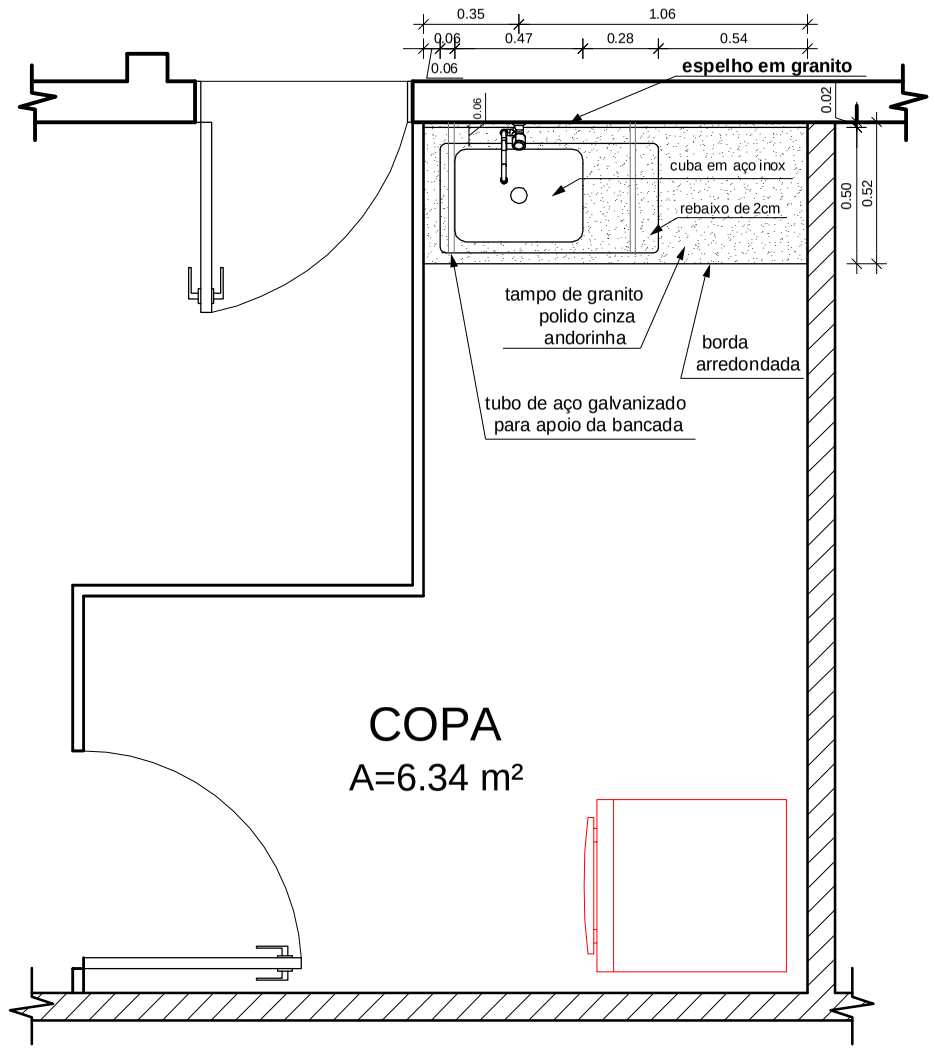

1 PLANTA BAIXA COPA

S/ESCALA

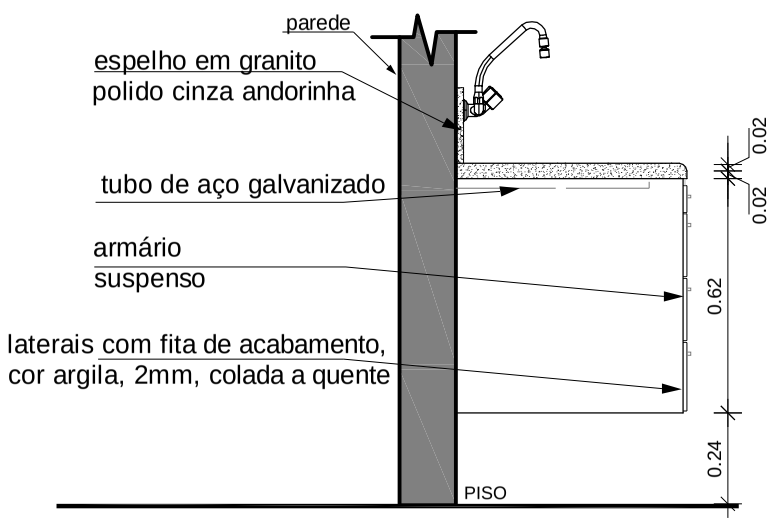

2 VISTA LATERAL PIA

ESCALA 1:20

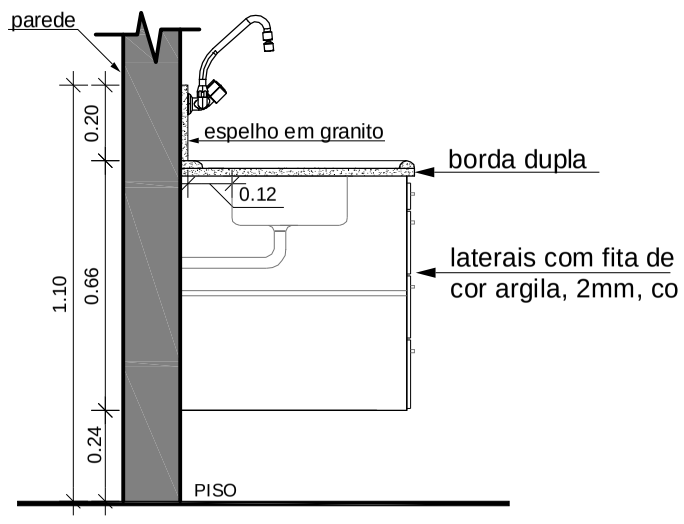

3 CORTE

ESCALA 1:20

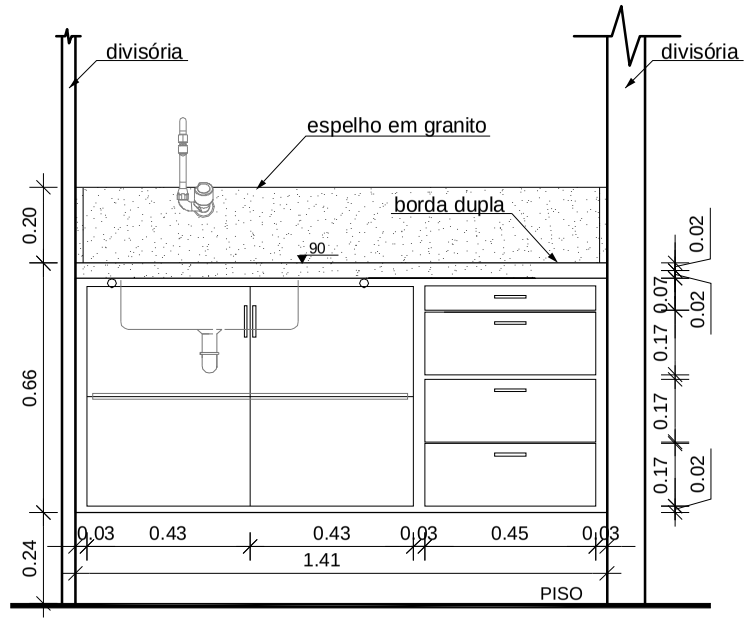

4 VISTA FRONTAL PIA

ESCALA 1:20

QUADRO DE METAIS E ACESSÓRIOS

Bancada em granito polido (2 cm de espessura), cor cinza andorinha.
Cuba para cozinha, de embutir, aço inox.
Torneira de parede para pia da cozinha com bica móvel, acabamento cromado.
Sifão copo em PVC para pia da cozinha.
Válvula de escoamento para pia da cozinha, acabamento cromado
Engate flexível para pia da cozinha, malha de aço inox.

OBSERVAÇÕES

1. Todas as medidas estão em metros.
2. Conferir medidas na obra.
3. A primeira gaveta não será utilizada, sendo apenas fixada na parte frontal.
4. Balcão para pia em MDF, revestido com laminado melanímico de baixa pressão na cor argila/areia jundiaí, laterais com fita de acabamento, espessura 2mm, colada a quente.

Tribunal Regional Eleitoral de Santa Catarina

LOCAL:
CARTÓRIO ELEITORAL DA 38ª ZONA ELEITORAL
RUA CARRIL PFLANZER, 69, CENTRO, ITAIÓPOLIS / SC

PROJETO EXECUTIVO:
BALCÃO COM PIA

RESPONSÁVEL TÉCNICO:
Rodrigo Pelissari
Arquiteto e Urbanista - CREA/SC 086850-7

SEÇÃO DE ENGENHARIA E ARQUITETURA:
Carla Marcon Pinheiro Machado
Arquiteta e Urbanista - CREA/SC 054153-1

PROPRIETÁRIO:
Tribunal Regional Eleitoral de Santa Catarina
CNPJ: 05.858.851/0001-93

DESENHO: Alexandra Nadal
Técnica em Edificações - CREA/SC 108651-2

ESCALA: INDICADA

DATA: 19.08.2011

REVISÃO: 00

ARQUIVO: [TRESC-ITAIÓPOLIS] Balcão com Pia

PRANCHA: **01**/01