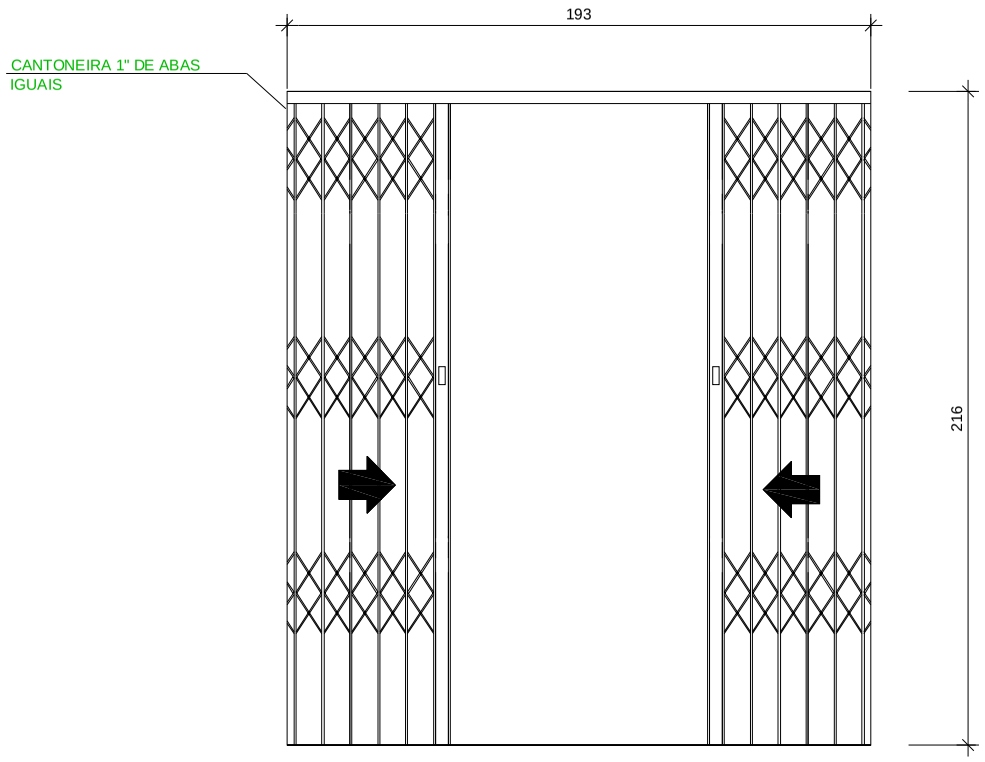

3 VISTA FRONTAL G2
ESCALA 1:25

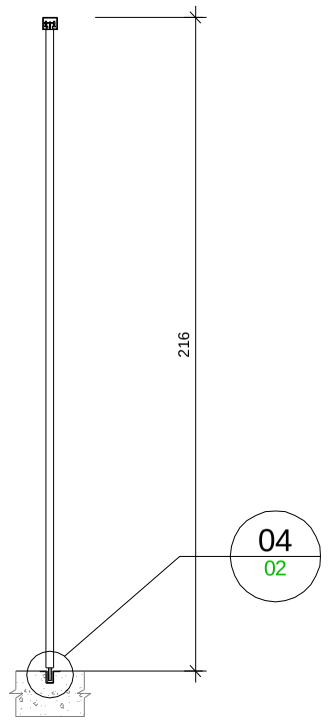

4 CORTE LATERAL
ESCALA 1:25

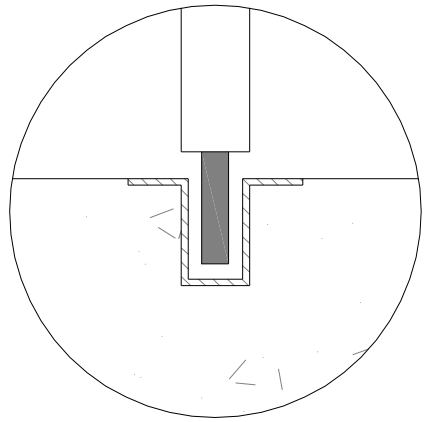

5 DETALHE GUIA
ESCALA

QUADRO DE GRADES

COD	LARGURA	ALTURA	TIPOLOGIA	QTD
G1	2.98	2.16	Grade pantográfica 2 folhas em aço galvanizado	01
G2	1.93	2.16	Grade pantográfica 2 folhas em aço galvanizado	01

OBSERVAÇÕES

1. Todas as medidas estão em centímetros.
2. Conferir medidas no local.
3. As grades deverão ser instaladas internamente nos requadros dos vãos.
4. O acabamento das grades será em pintura eletrostática em pó a base de resina 100% poliéster de alta resistência na cor branca.

XX / XX
nº do desenho na prancha
nº da prancha

DETALHES

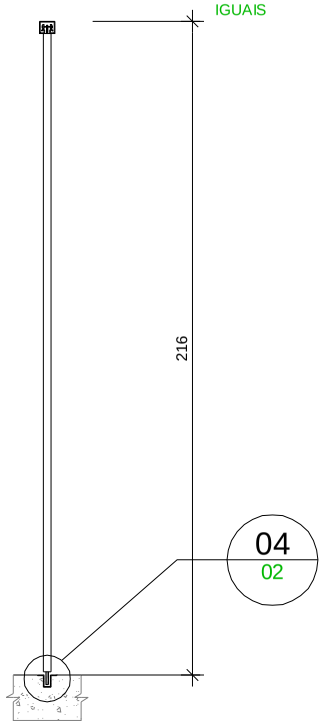

2 CORTE LATERAL
ESCALA 1:25

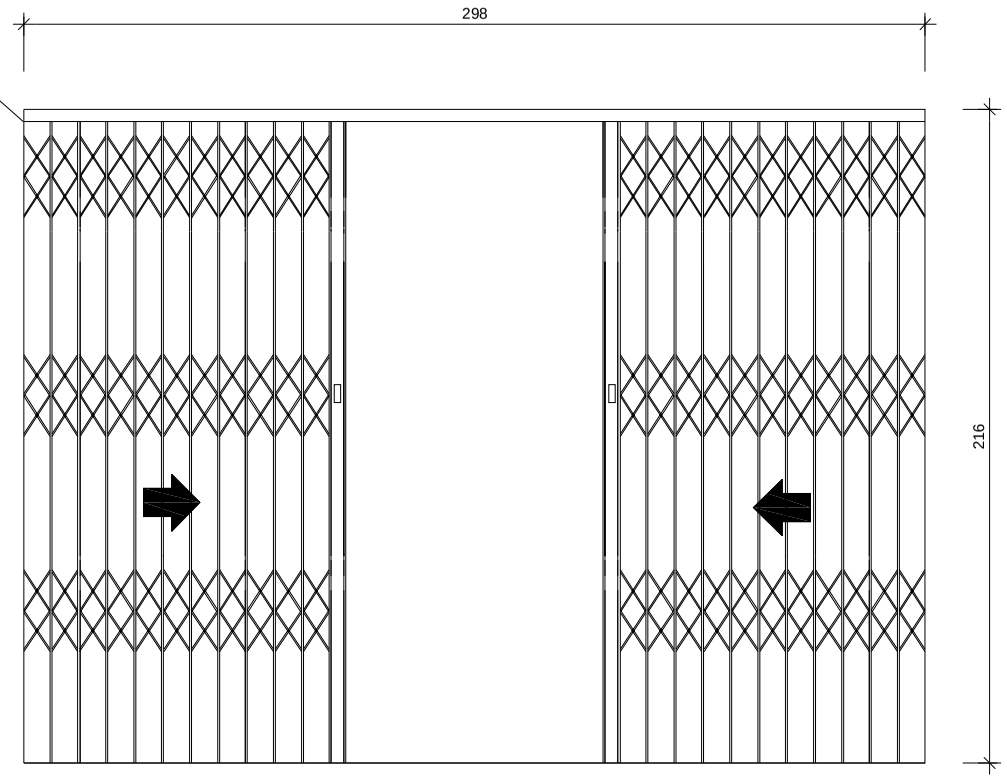

1 VISTA FRONTAL G1
ESCALA 1:25

Tribunal Regional Eleitoral de Santa Catarina

LOCAL:
CARTÓRIO ELEITORAL DE CAMPOS NOVOS - 7ª ZONA ELEITORAL
RUA CORONEL FARRAPO, N°428, CENTRO - CAMPOS NOVOS/SC

CONTEÚDO:
GRADES DE CAMPOS NOVOS
DETALHAMENTO

RESPONSÁVEL TÉCNICO:

RESPONSÁVEL TÉCNICO:

SEÇÃO DE ENGENHARIA E ARQUITETURA:
Carla Marcon Pinheiro Machado
Arquiteta e Urbanista - CREA/SC 054153-1

PROPRIETÁRIO:
Tribunal Regional Eleitoral de Santa Catarina
CNPJ: 05.858.851/0001-93

DESENHO: Ismail dos Santos
Técnico em Edificações - CREA/SC 092794-3

ESCALA: INDICADA

DATA: 07.07.10

REVISÃO: 00

ARQUIVO: [CARTÓRIOS] CAMPOS NOVOS

PRANCHA: **01**/01